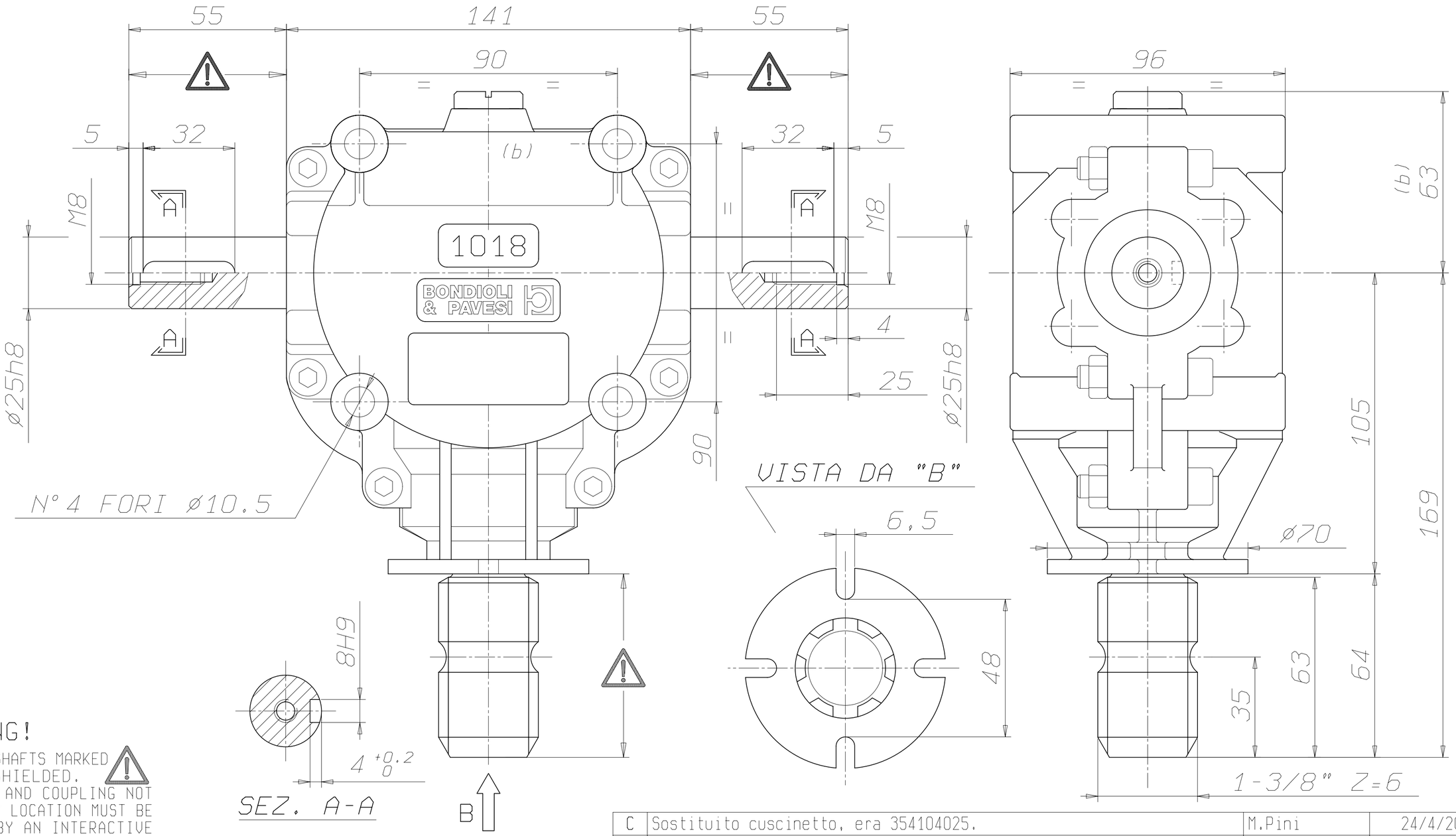

WARNING!

ROTATING SHAFTS MARKED ARE NOT SHIELDED.
ANY SHAFT AND COUPLING NOT GUARDED BY LOCATION MUST BE SHIELDED BY AN INTERACTIVE GUARDING SYSTEM.
BONDIOLI & PAVESI DECLINES RESPONSIBILITY IF PROPER GUARDS ARE NOT PROVIDED AND MAINTAINED.

Rev.	Descrizione Modifica	Operatore	Data
C	Sostituito cuscinetto, era 354104025.	M.Pini	24/4/2013
b	Aggiornata rappresentazione scatola e sostituiti semigusci e tappo. Variata altezza, era 59.	Piumacci	24/5/2011
a	Aggiornata rappresentazione e aggiunta nota di pericolo.	Raffaldoni	21/11/2002

MONTAGGIO / *GEAR ARRANGEMENTS*

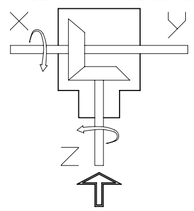

RAPPORTO / *RATIO* 1:1	TIPO / *TYPE* 1018	CLIENTE / *CUSTOMER*	
GIRI IN ENTRATA / *INPUT SPEED* 540	TIPO DI MACCHINA / *TYPE OF IMPLEMENT*	PESO / *WEIGHT*	DISEGNATO / *DESIGNED BY* Raffaldoni
POTENZA IN ENTRATA / *INPUT POWER* 15 CV 11 KW	RIF.CLIENTE / *CUSTOMER REF.*		DATA / *DATE* 04/10/90

BONDIOLI & PAVESI

CODICE / *CODE* S1018100G122 — REV. C

VIETATE LE RIPRODUZIONI NON AUTORIZZATE TOUTE REPRODUCTION NON AUTORISEE EST INTERDITE REPRODUCTION NOT PERMITTED NICHT GENEHMIGTE VERVIELFAELTIGUNGEN SIND UNZULAESSIG PROHIBIDA LA RIPRODUCCION NO AUTORIZADA